# BAGÉ | RS

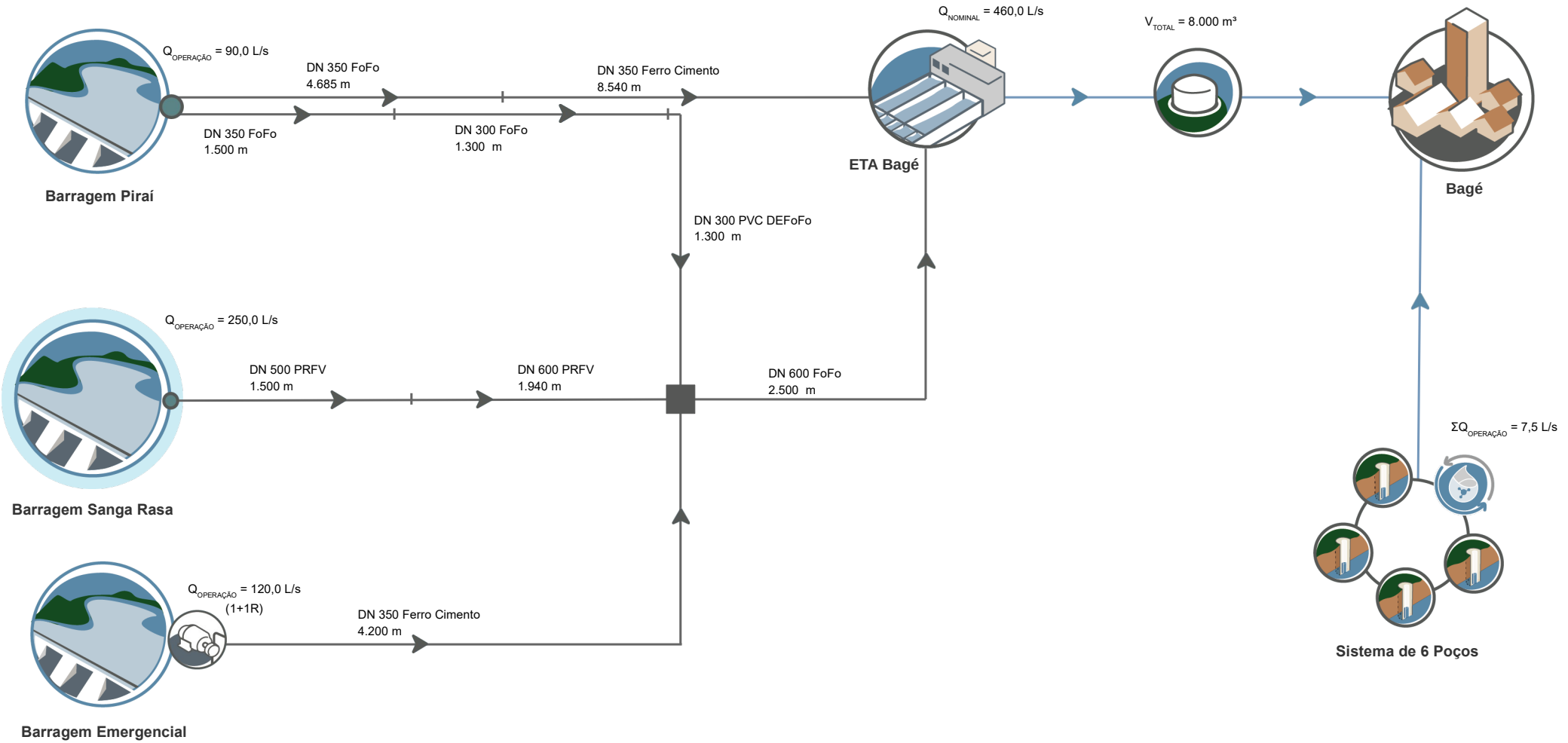


Execução:

DATA: NOV/2019 | FONTE: DAEB