SÃO MIGUEL DO OESTE | SC

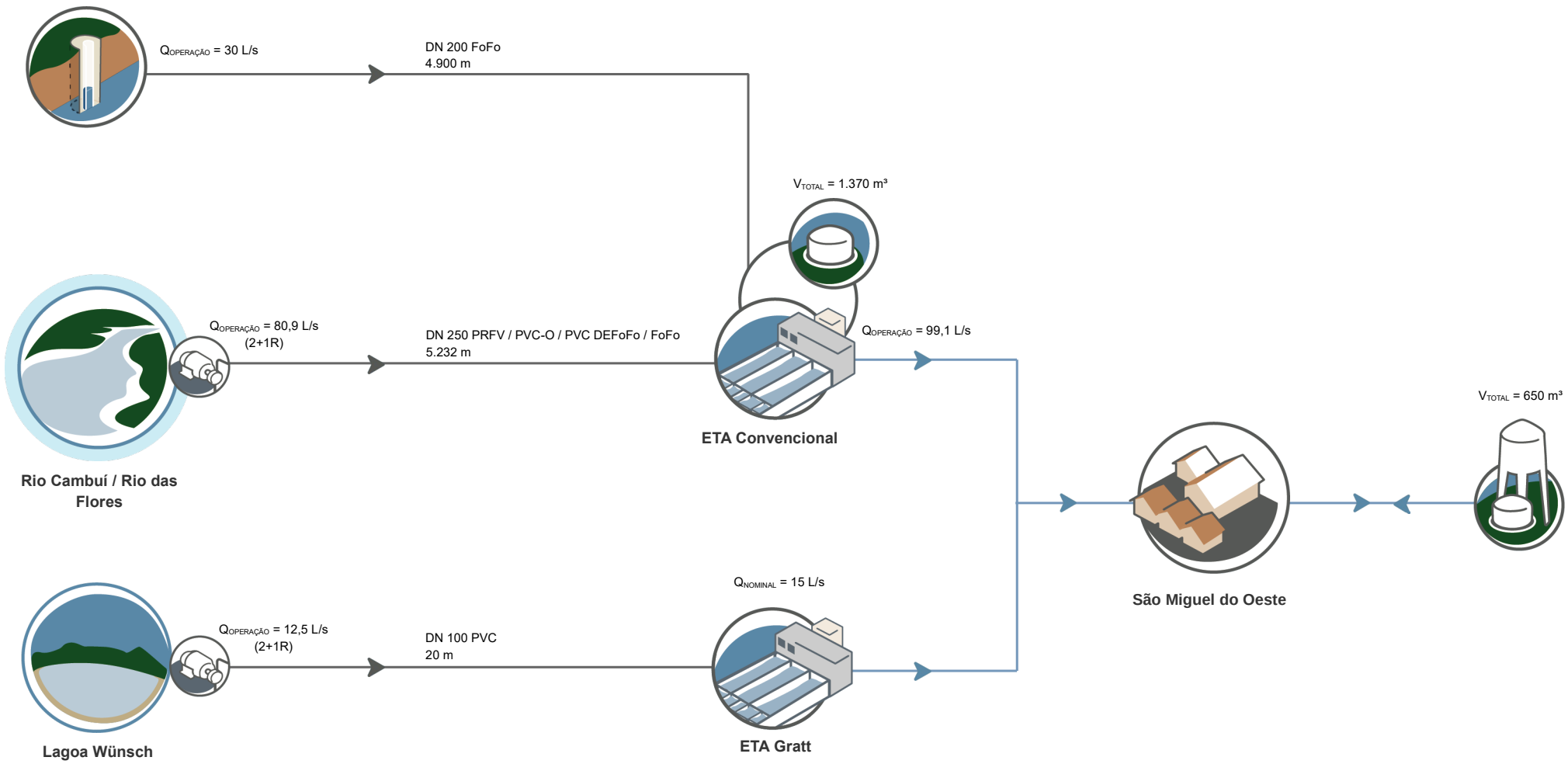

Execução:

DATA: MAR/2020 | FONTE: CASAN