# IRANI | SC

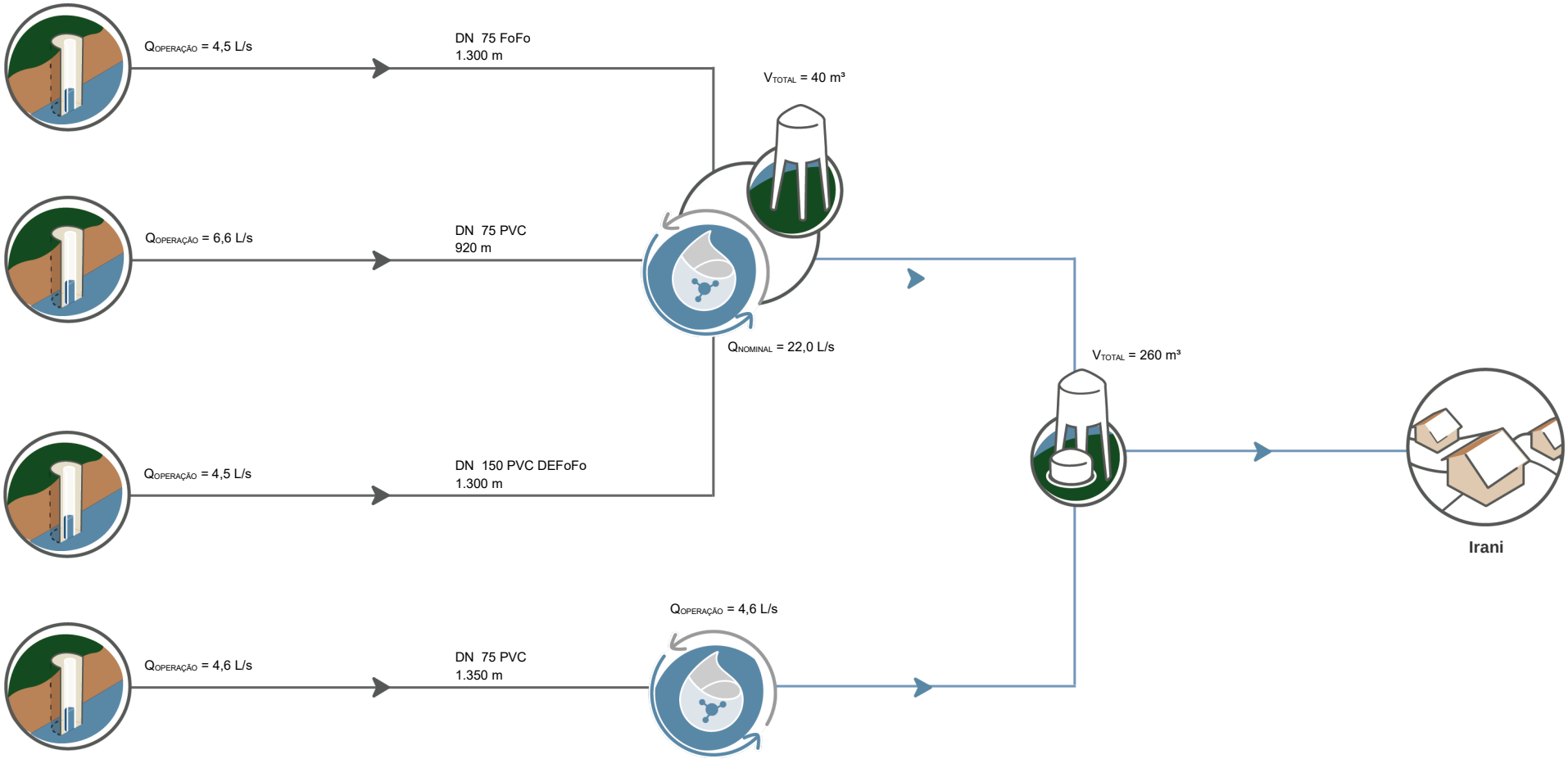


Execução:

DATA: MAR/2020 | FONTE: CASAN