ARMAZÉM | SC

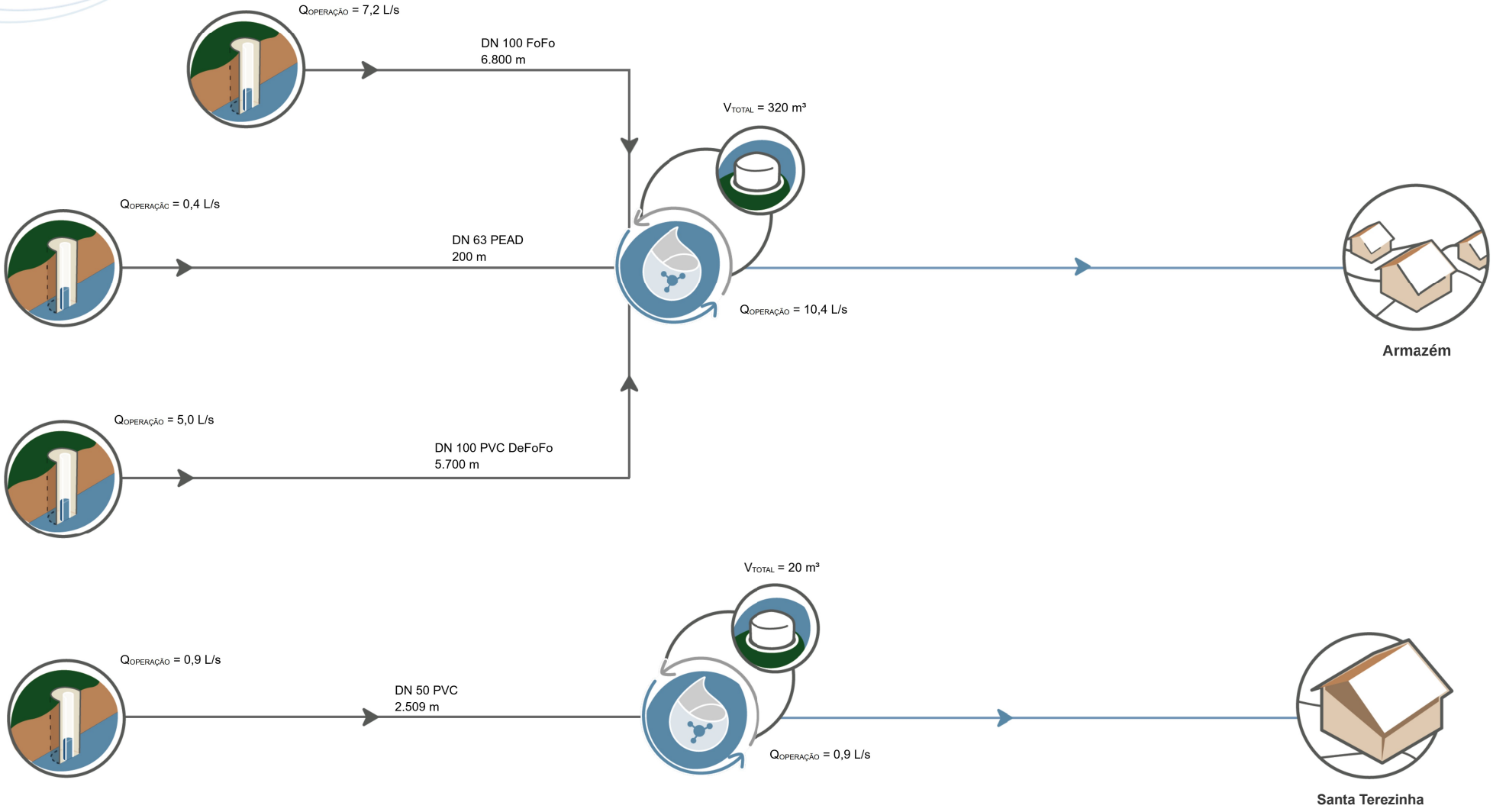

Execução:

DATA: JUL/2020 | FONTE: CASAN