# CASTRO | PR

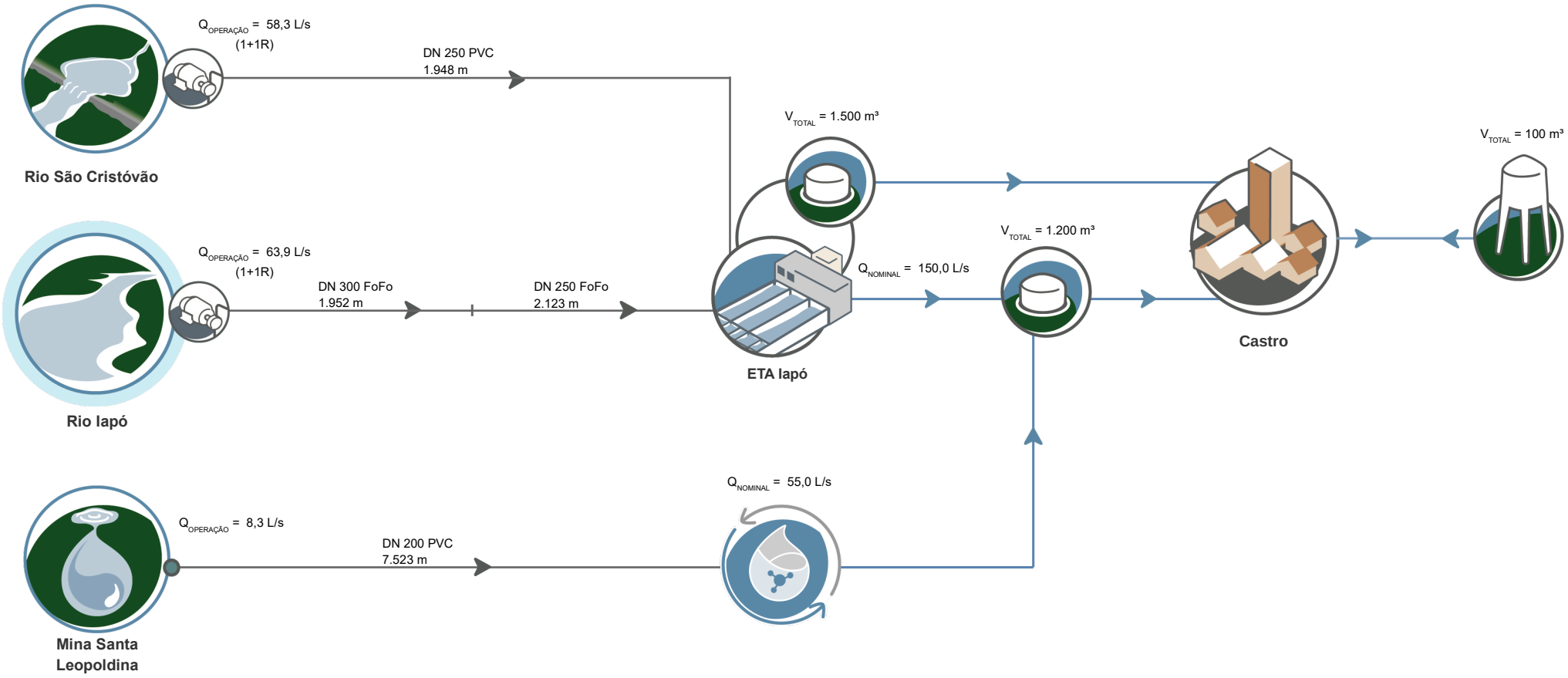


Execução:

DATA: JAN/2021 | FONTE: SANEPAR