CAMPO MOURÃO | PR

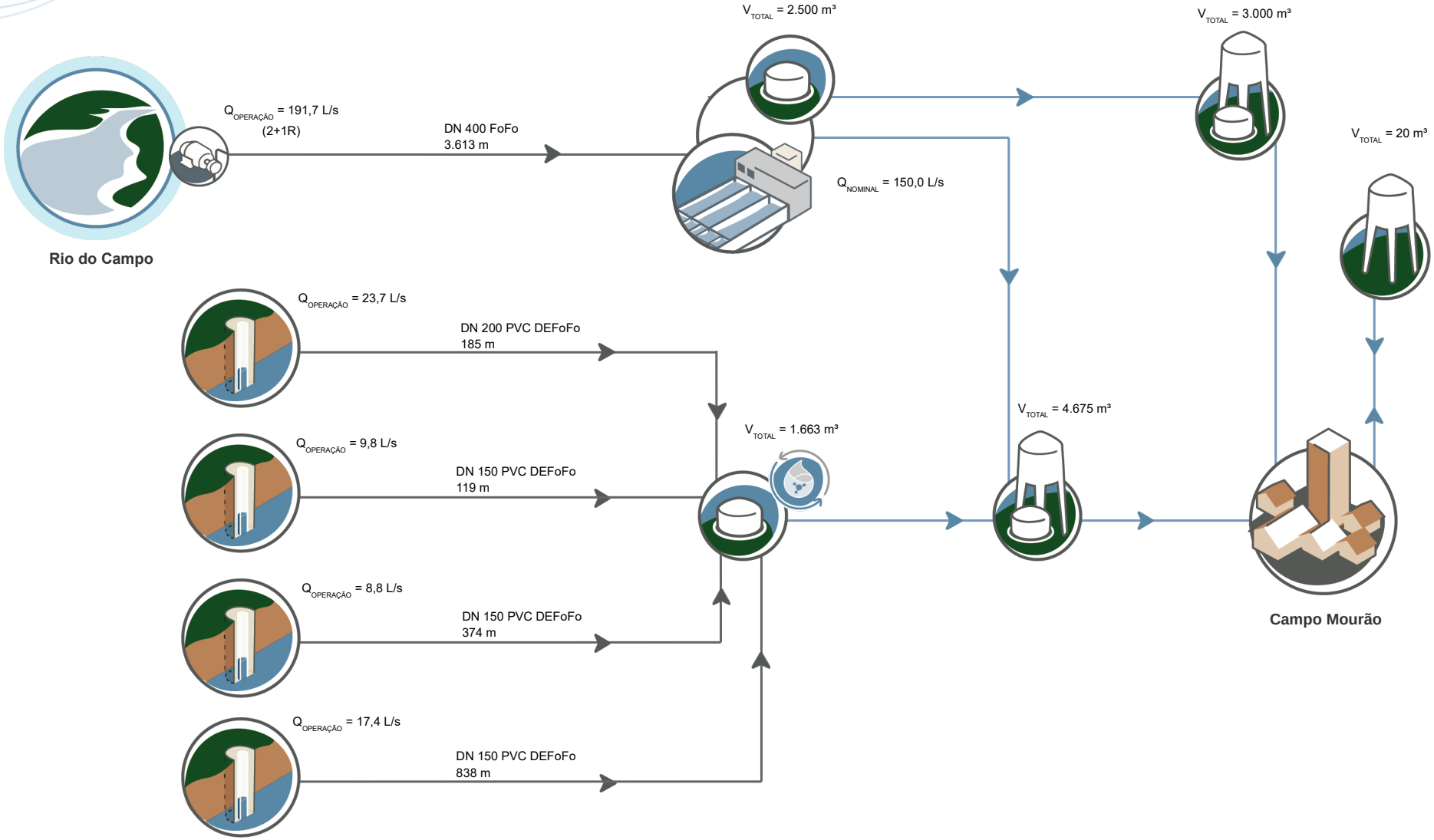

Execução:

DATA: JAN/2021 | FONTE: SANEPAR