PERUÍBE | SP

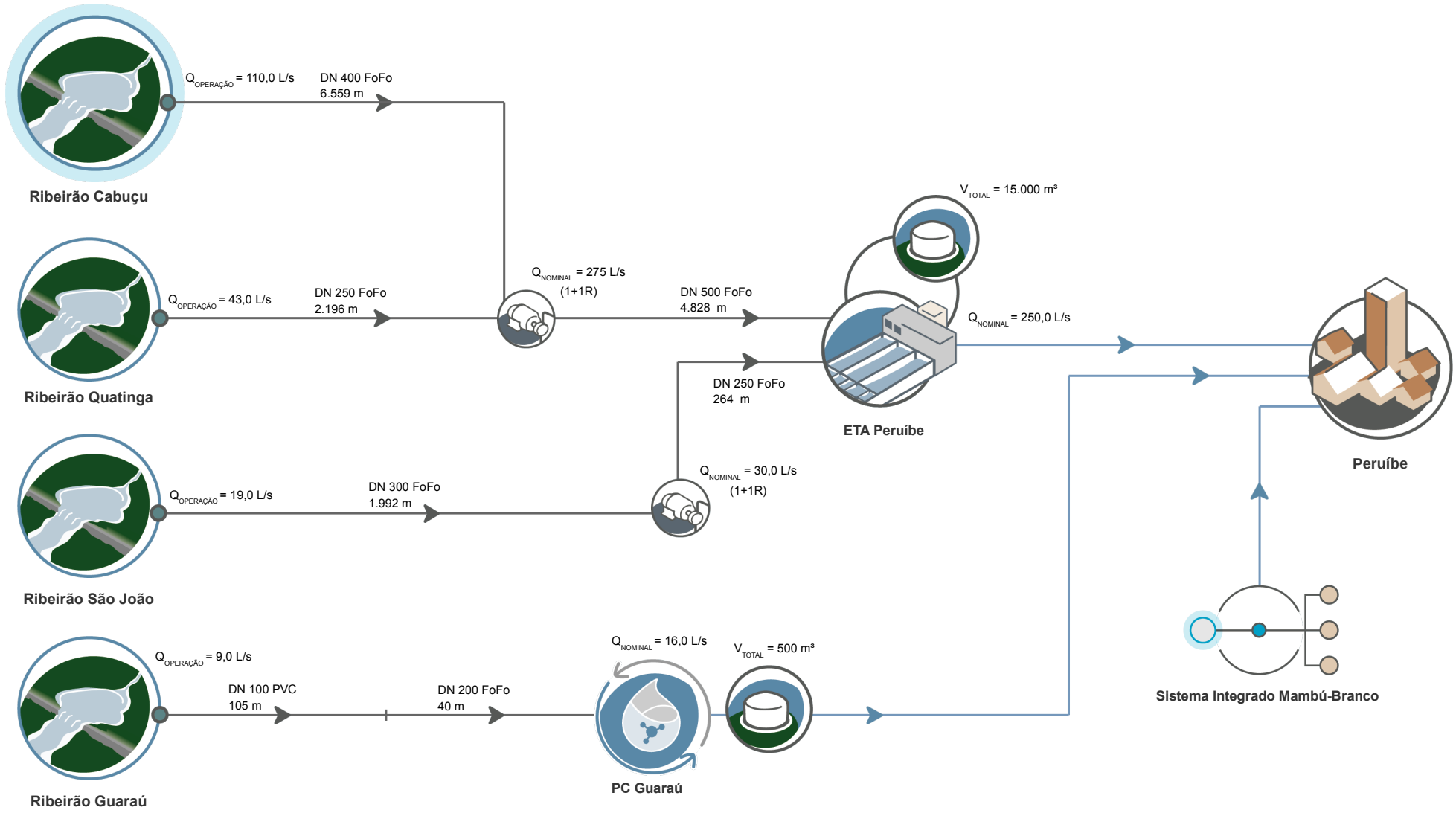

Execução:

DATA: DEZ/2019 | FONTE: SABESP