MAIRINQUE | SP

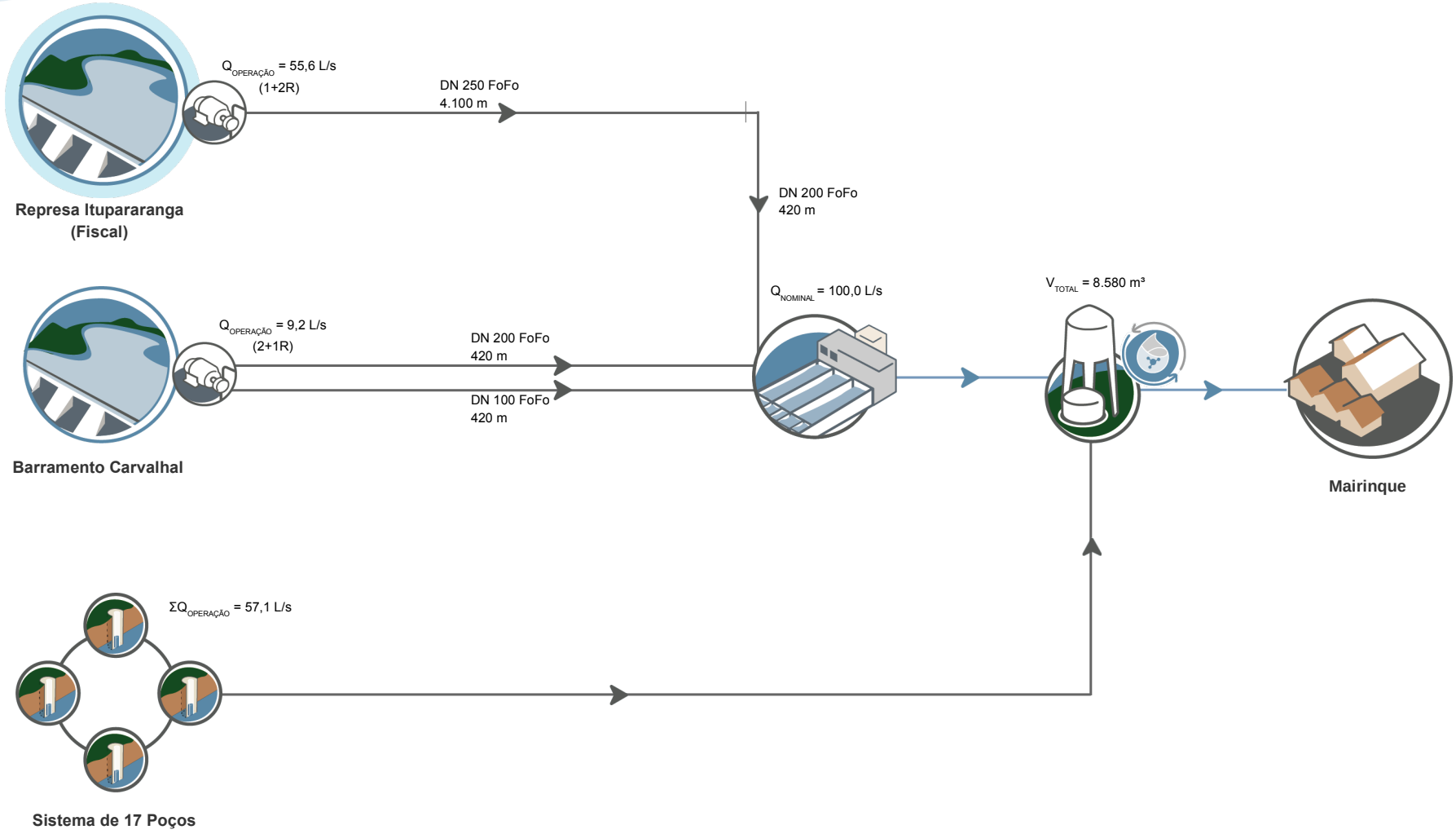

Execução:

DATA: ABR/2020 | FONTE: SANEAQUA Mairinque