JACAREÍ | SP

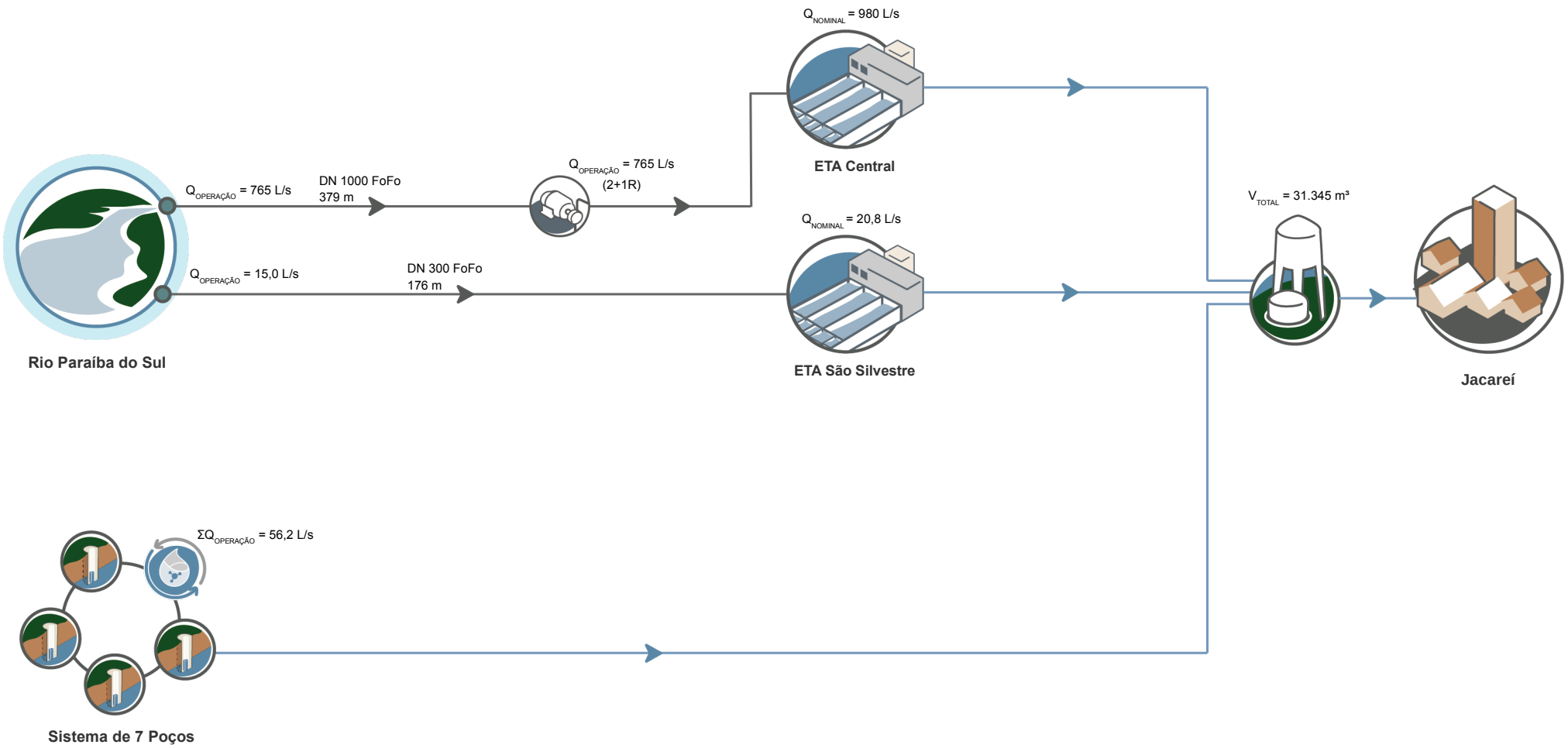

Execução:

DATA: ABR/2021 | FONTE: SAAE