GUARATINGUETÁ | SP

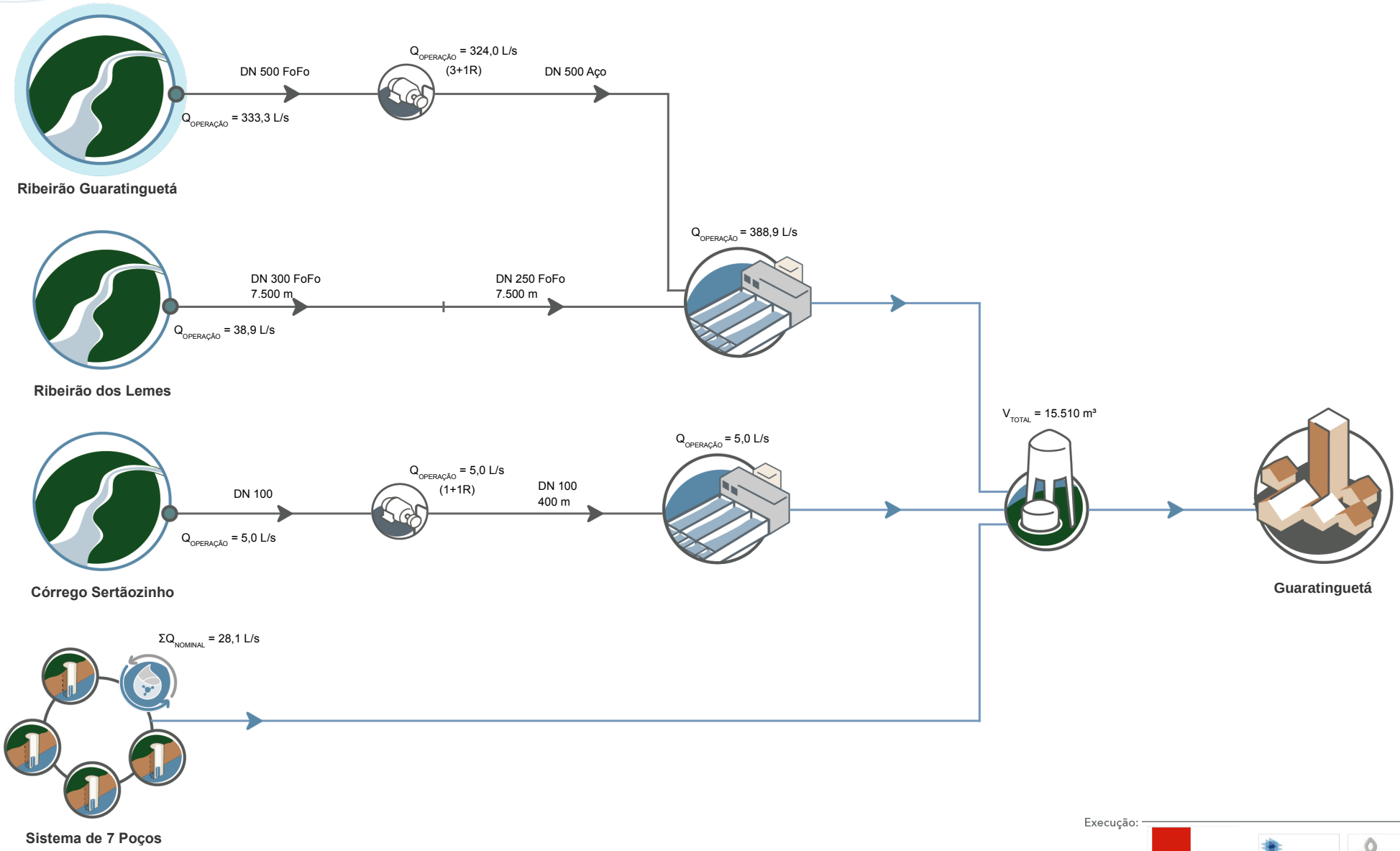

Execução:

DATA: NOV/2019 | FONTE: SAEG