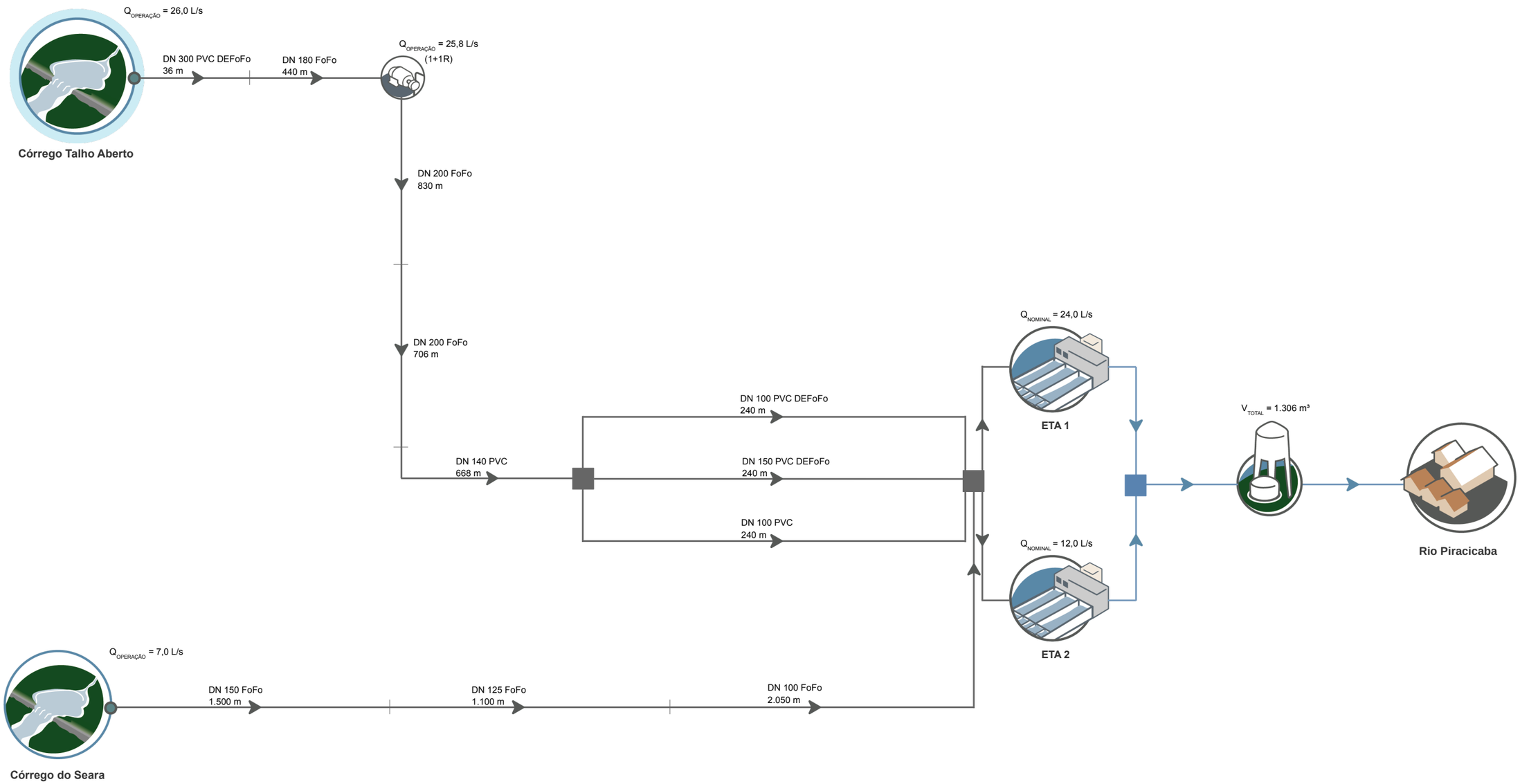

DATA: AGO/2020 | FONTE: COPASA

Execução: