PASSA QUATRO | MG

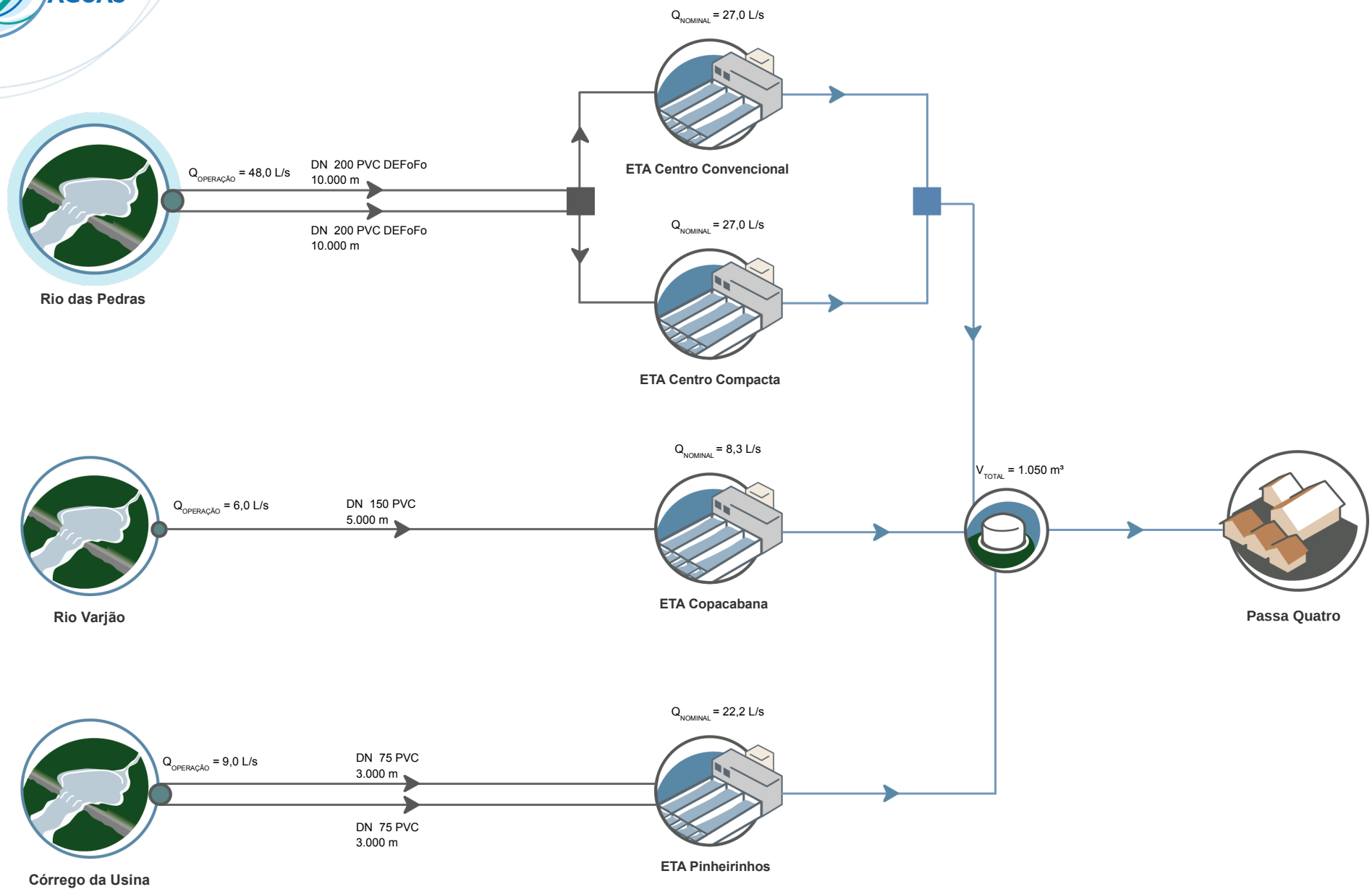

Execução:

DATA: MAR/2020 | FONTE: Prefeitura Municipal de Passa Quatro