JUIZ DE FORA | MG

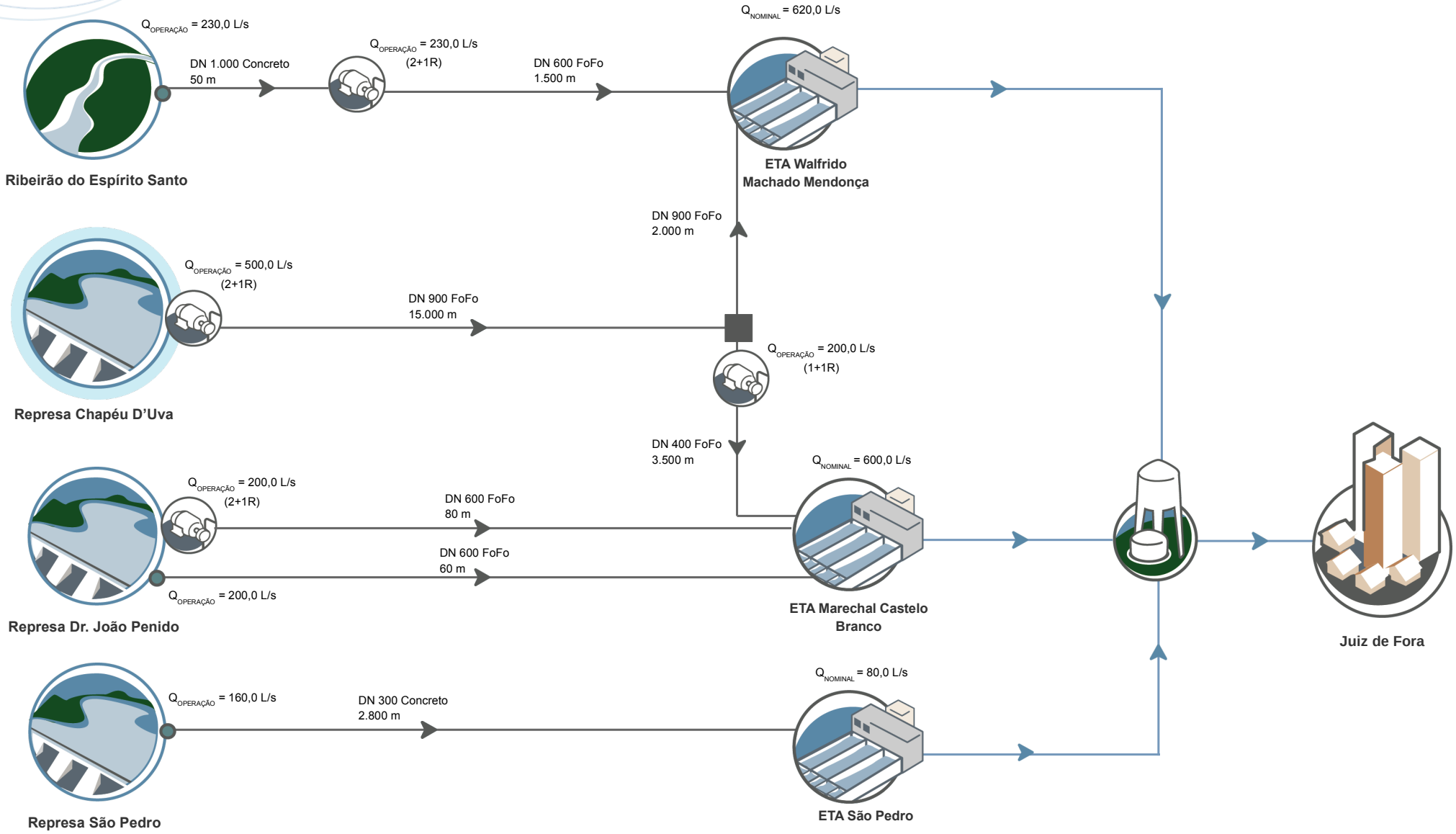

Execução:

DATA: JAN/2020 | FONTE: CESAMA