# ITAGUARA | MG

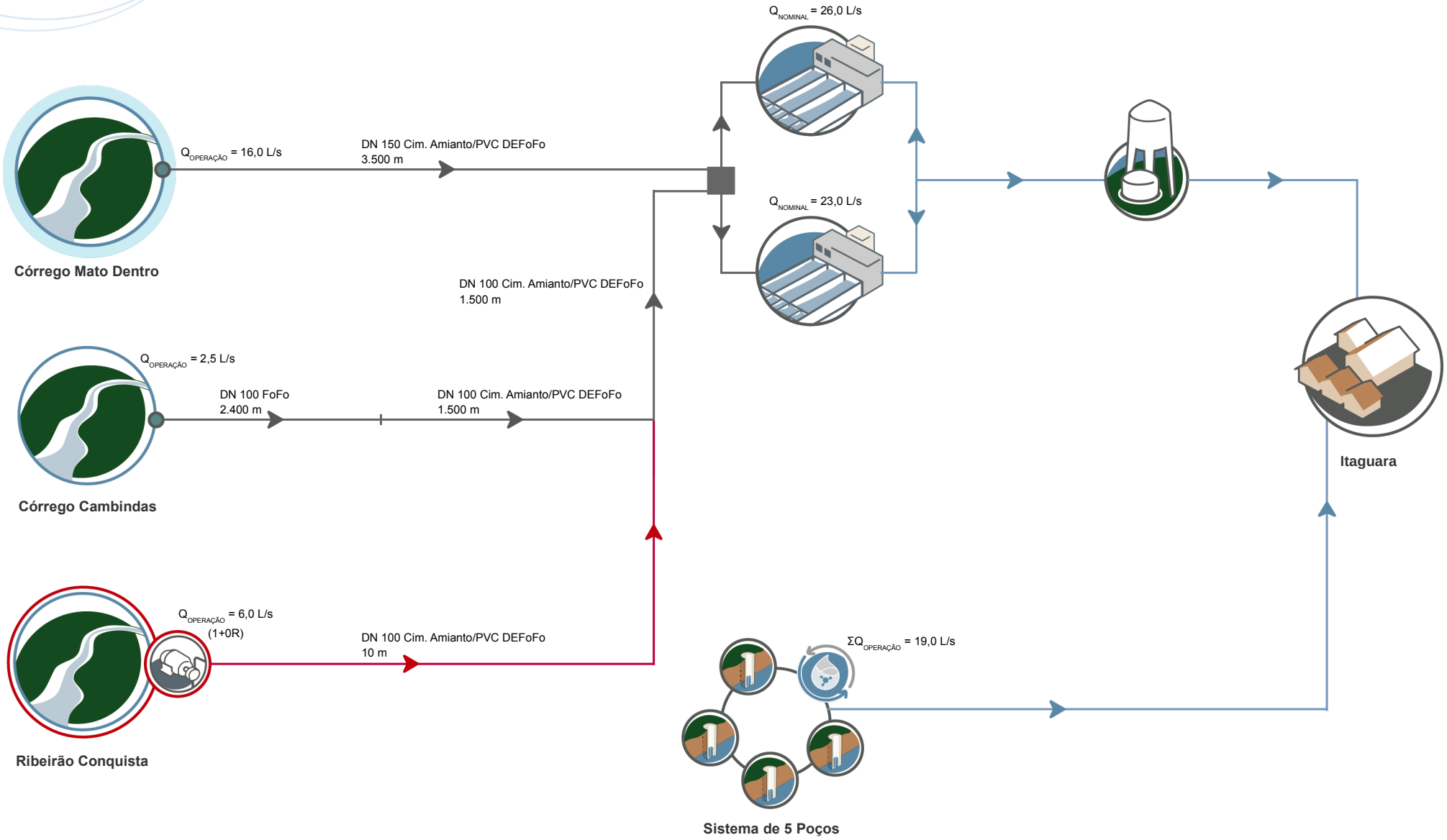


Execução:

DATA: ABR/2020 | FONTE: SAAE