DESTERRO DE ENTRE RIOS | MG

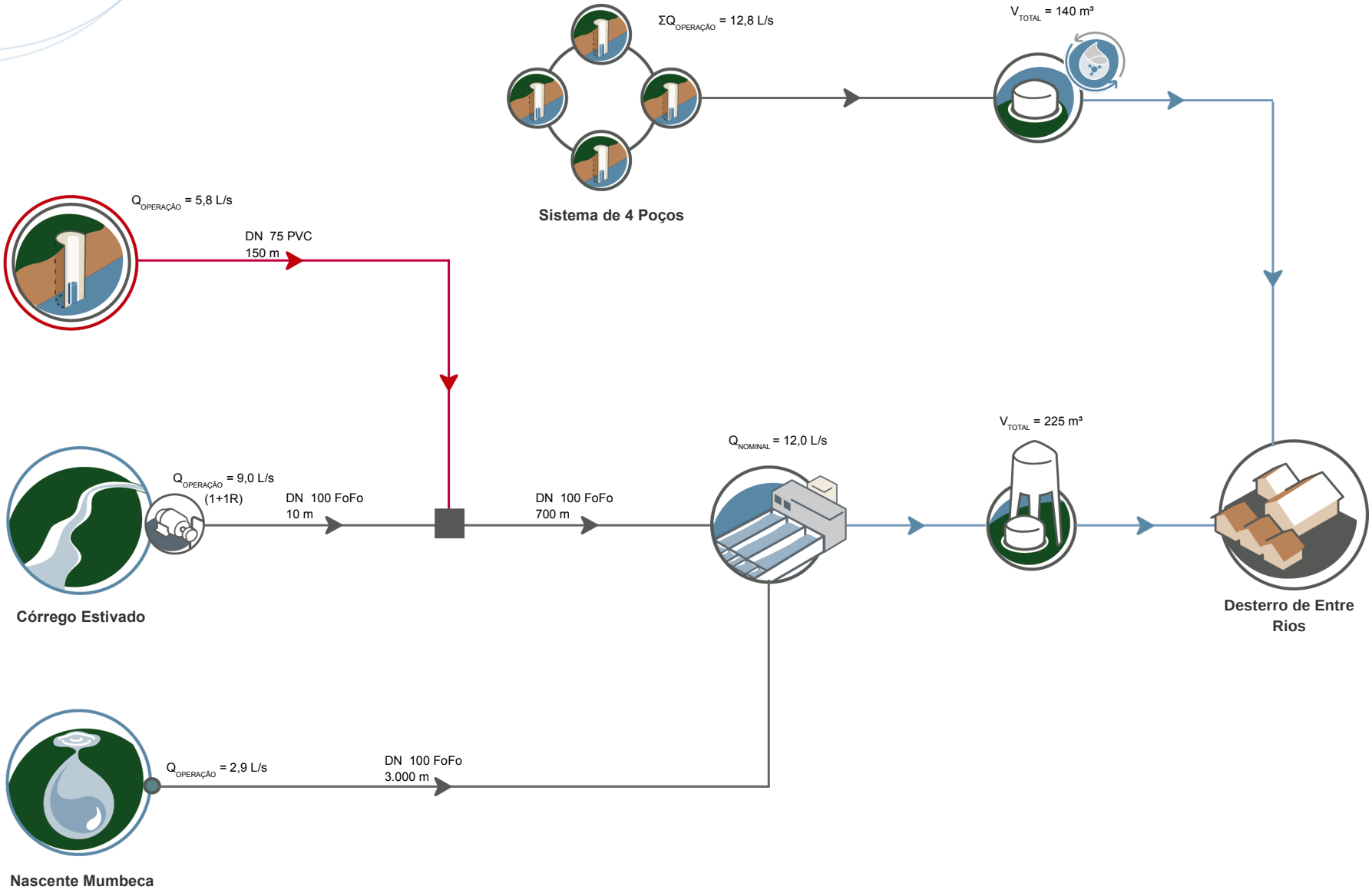

Execução:

DATA: ABR/2020 | FONTE: Prefeitura Municipal de Desterro de Entre Rios