CAETÉ | MG

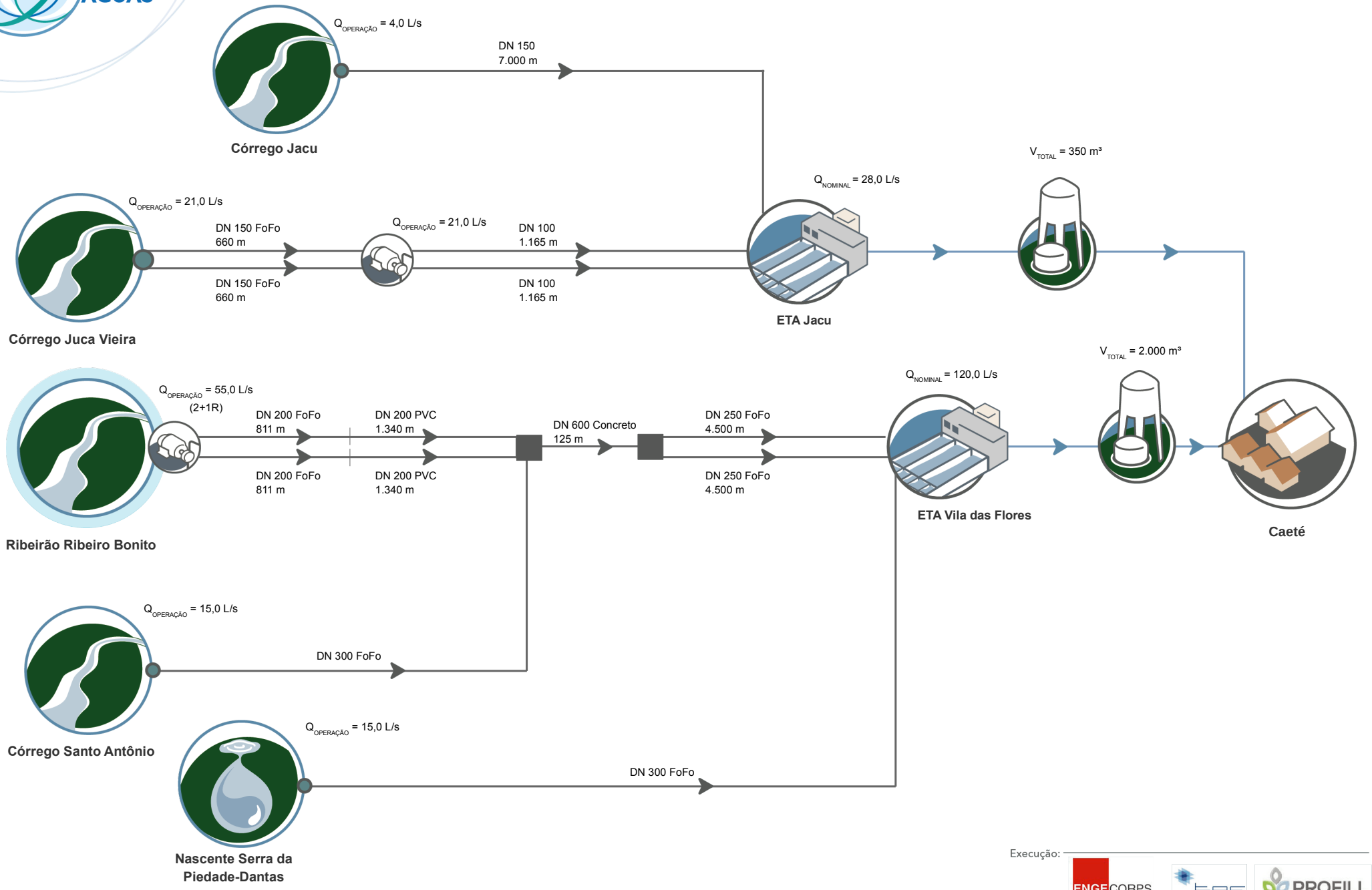

Execução:

DATA: MAI/2020 | FONTE: SAAE