ALBERTINA | MG

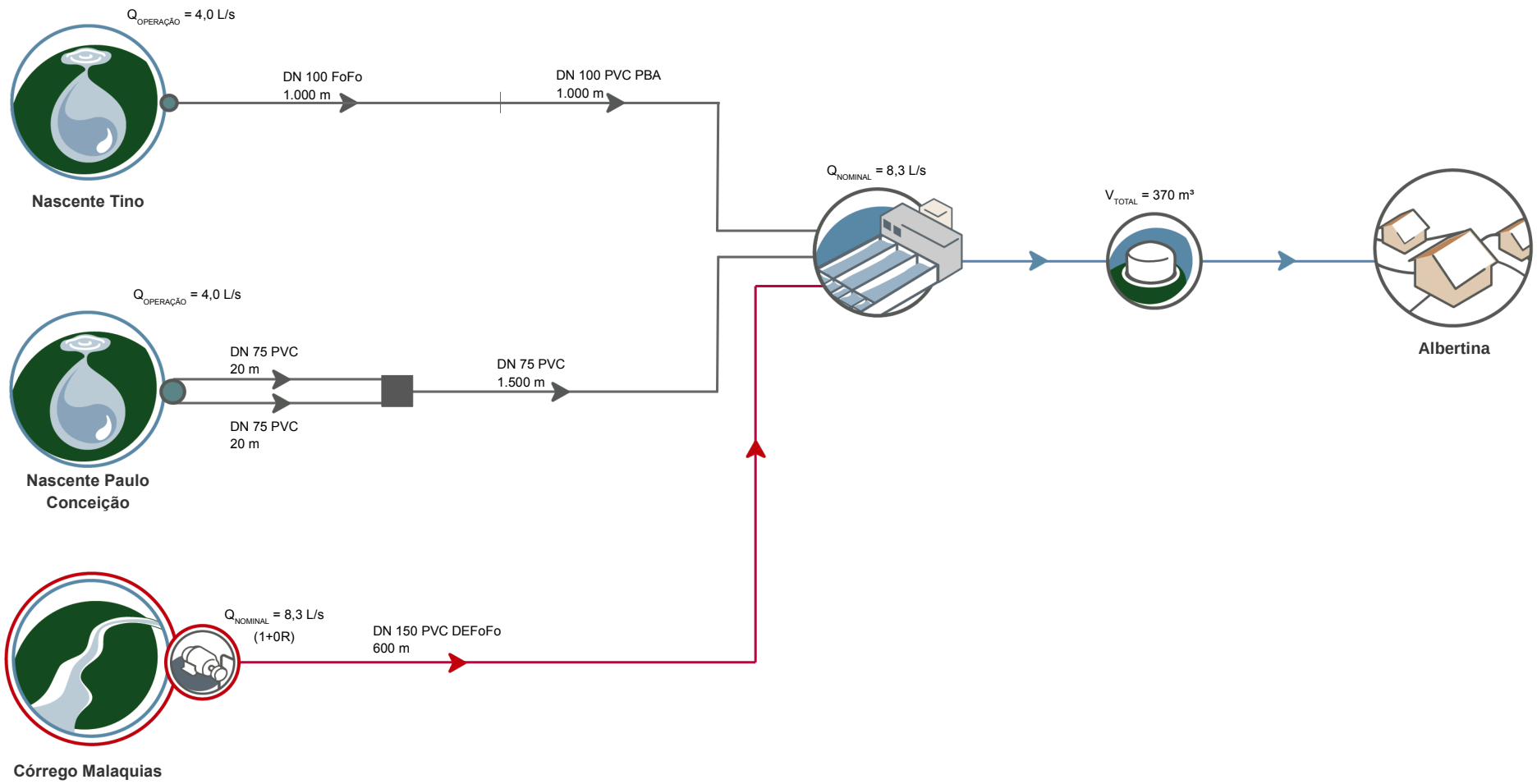

Execução:

DATA: FEV/2020 | FONTE: Prefeitura Municipal de Albertina