TANHAÇU | BA

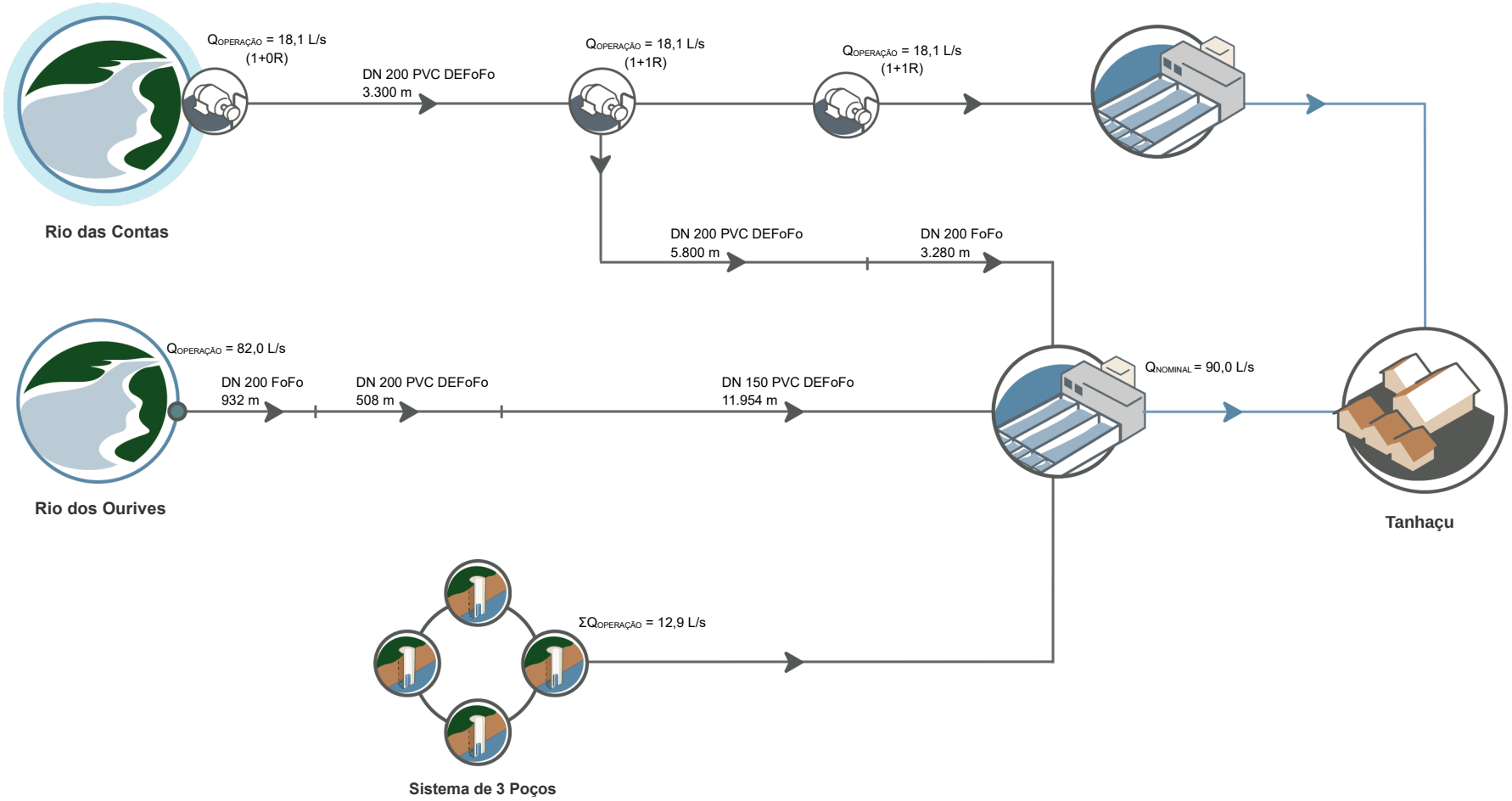

Execução:

DATA: DEZ/2020 | FONTE: EMBASA