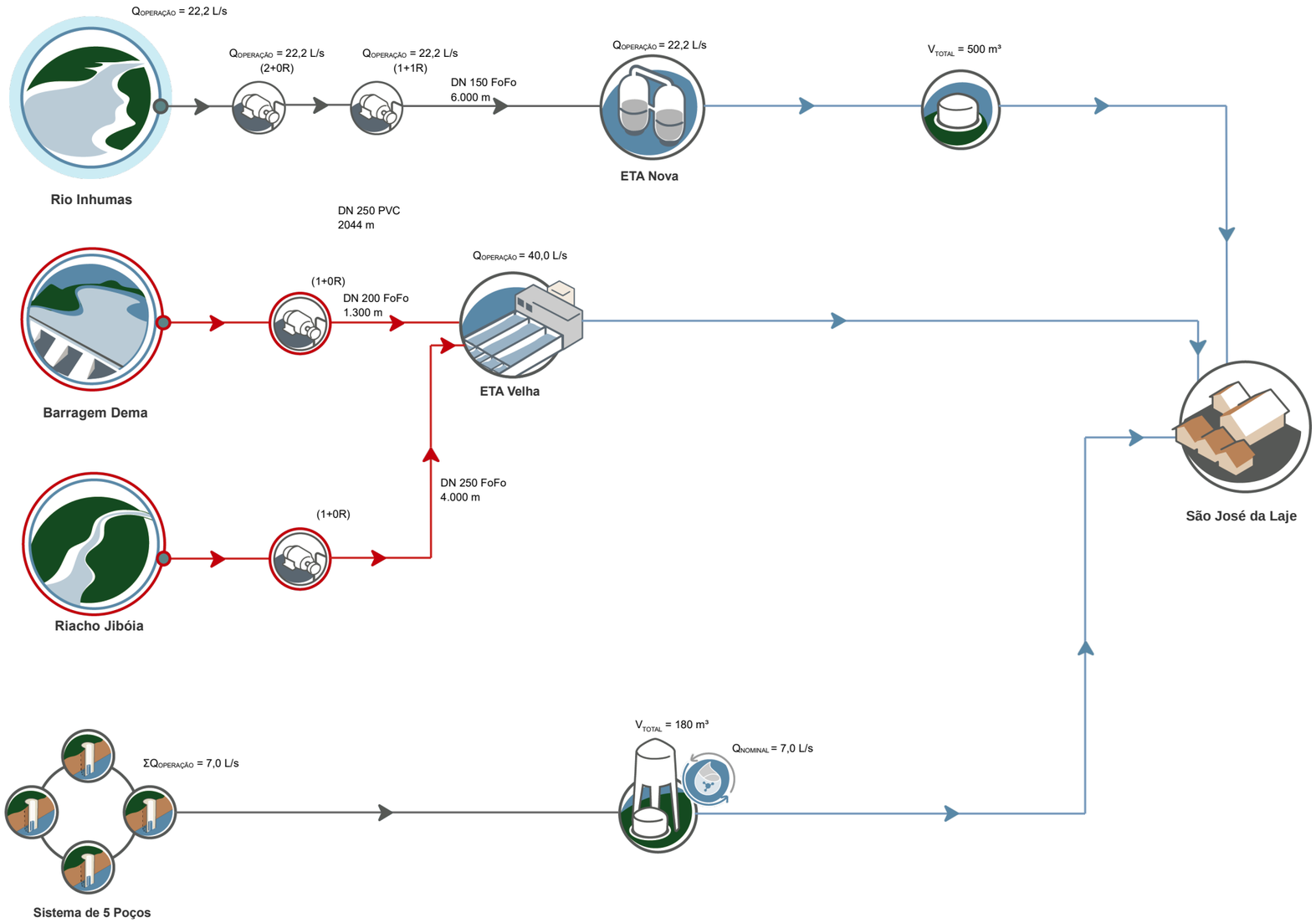

DATA: NOV/2020 | FONTE: SAAE

Execução: