BOM CONSELHO | PE

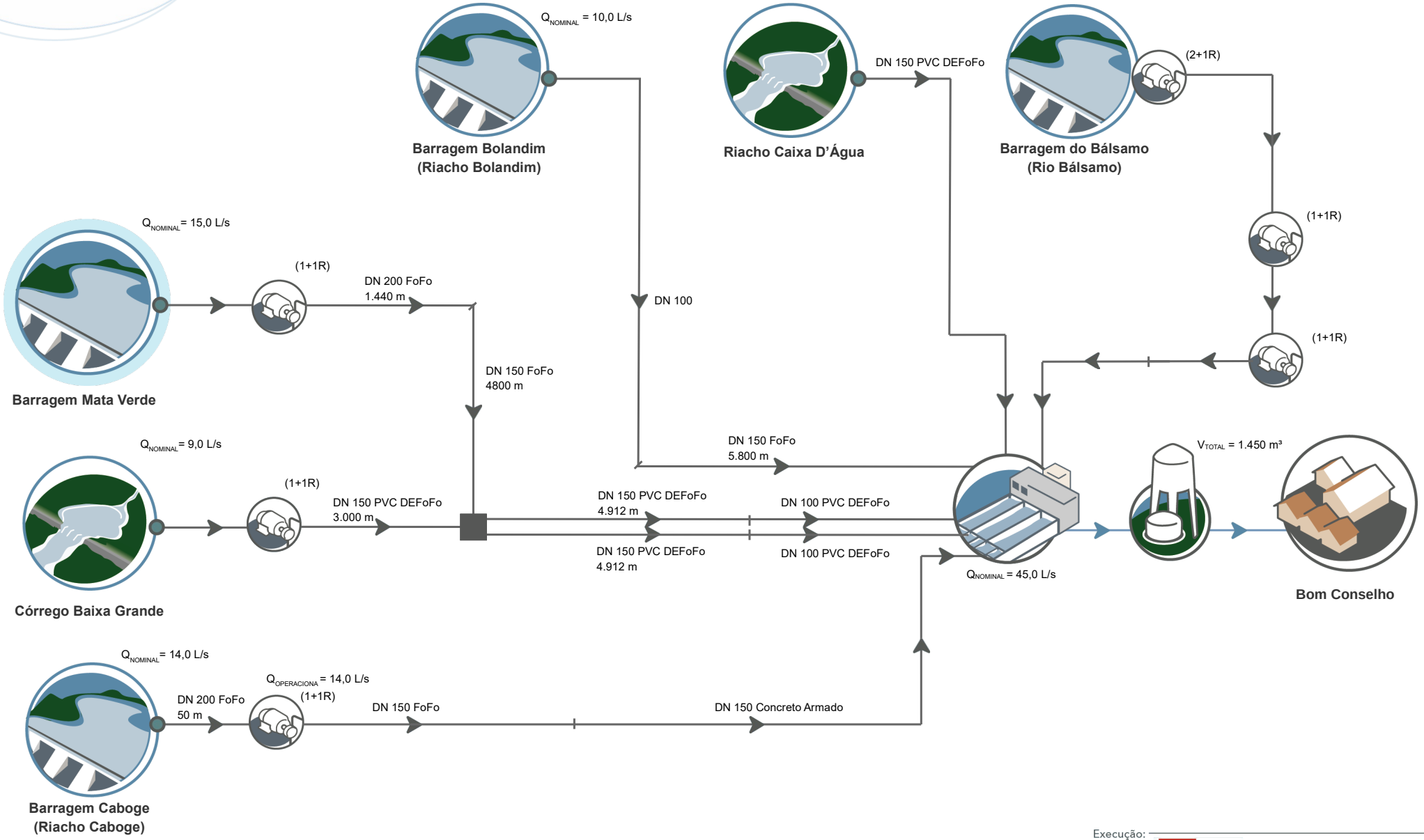

Execução:

DATA: NOV/2020 | FONTE: COMPESA