ITAPIPOCA | CE

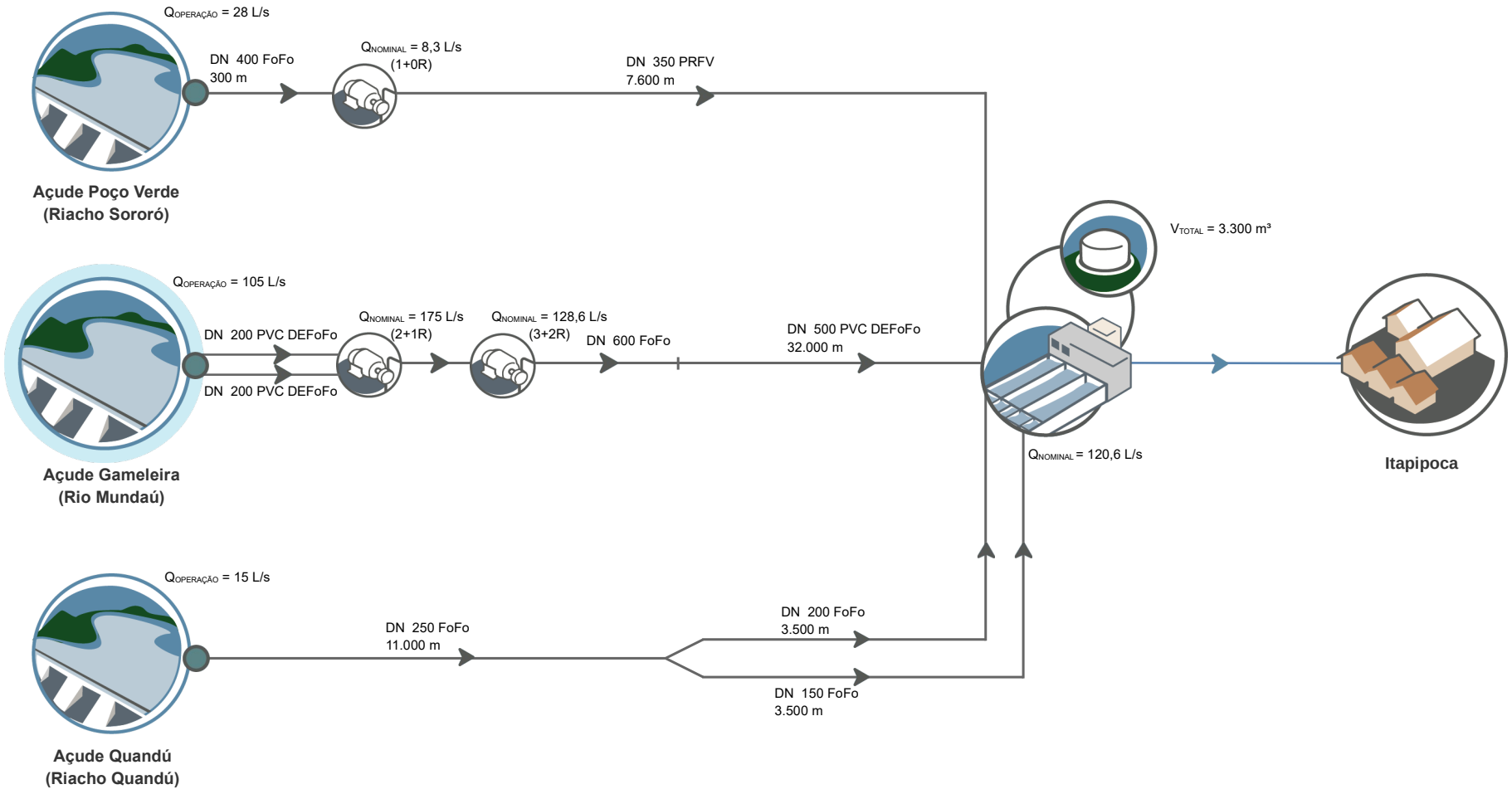

Execução:

DATA: NOV/2020 | FONTE: CAGECE