PALMAS | TO

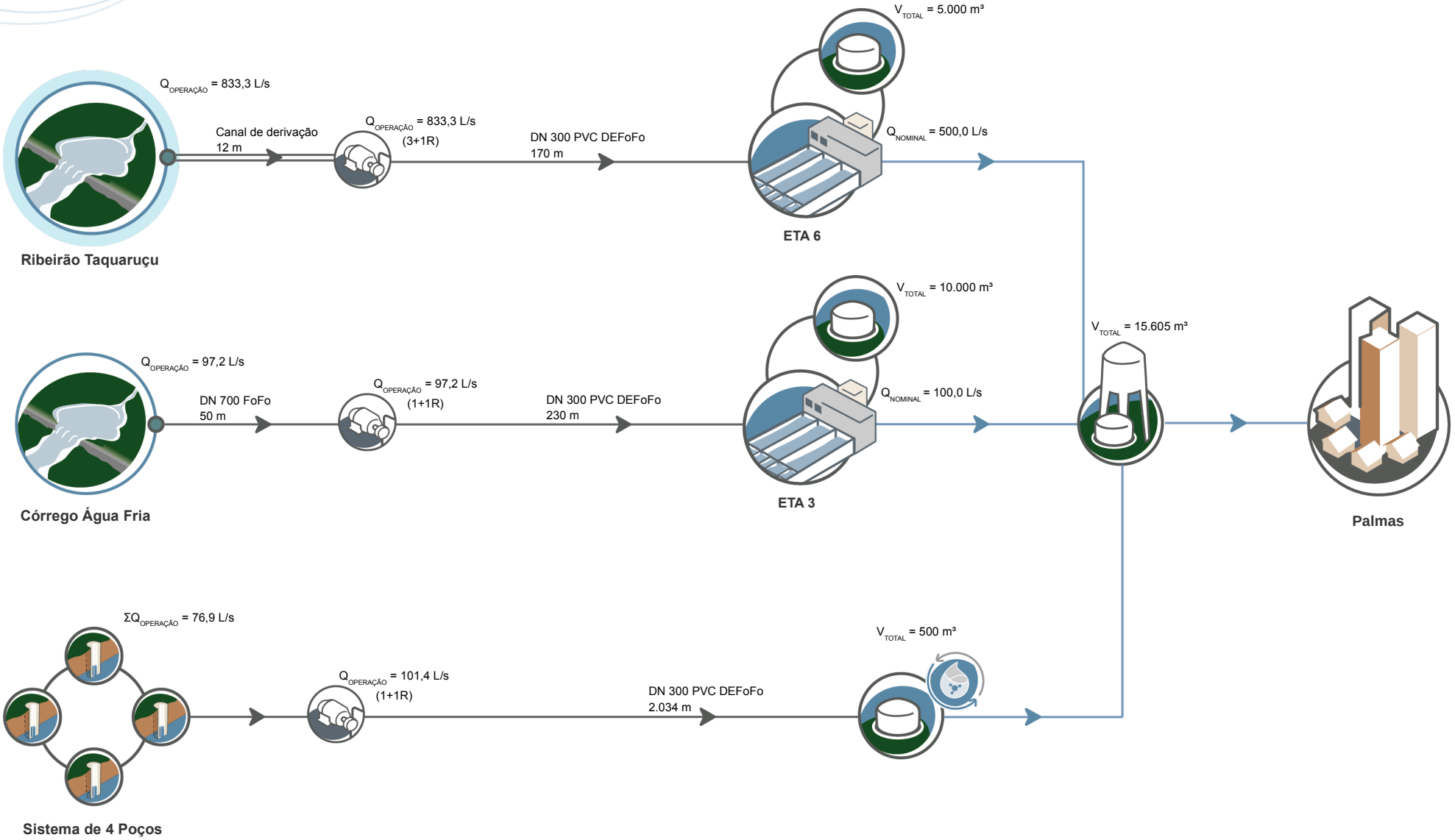

Execução:

DATA: JUL/2020 | FONTE: BRK - SANEATINS