UBERABA | MG

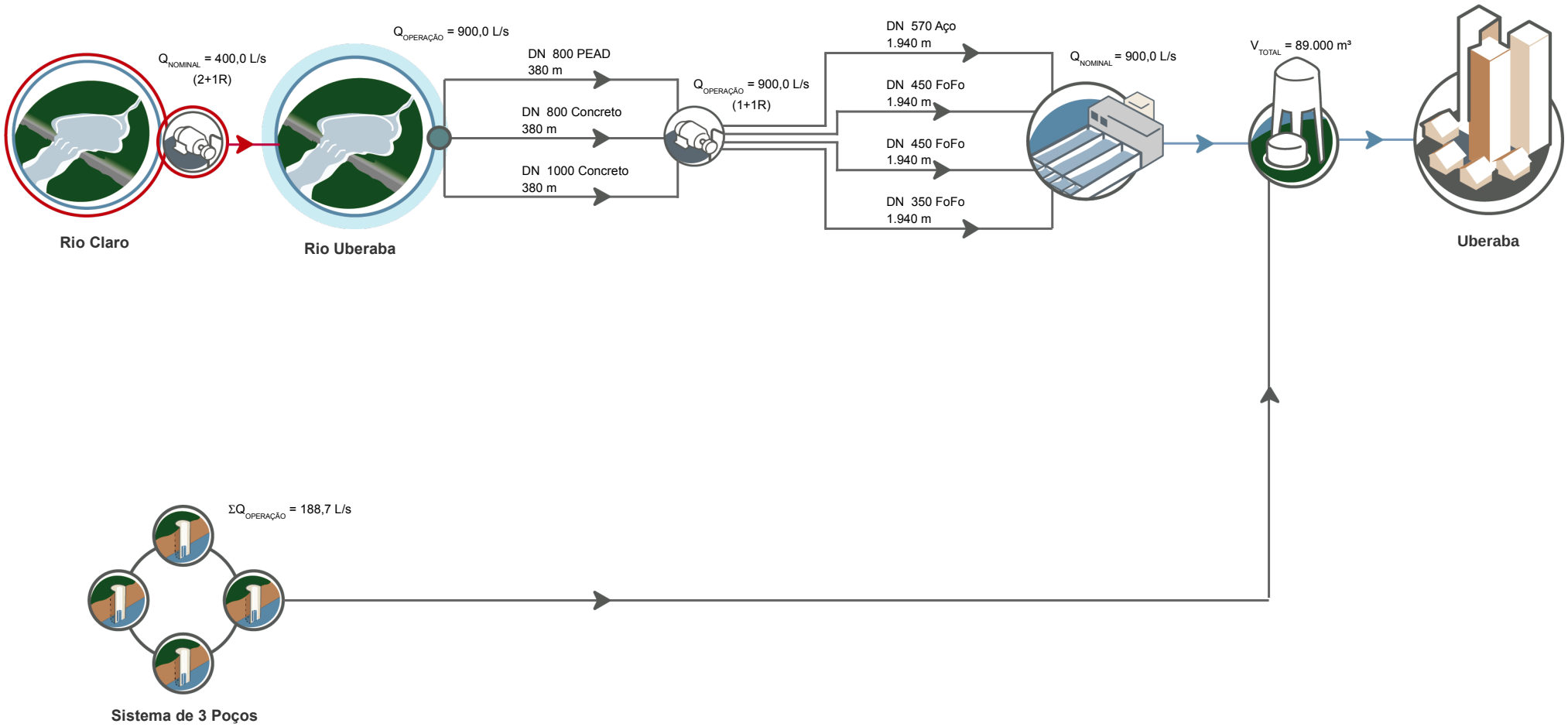

Execução:

DATA:JUN/2021 | FONTE: CODAU