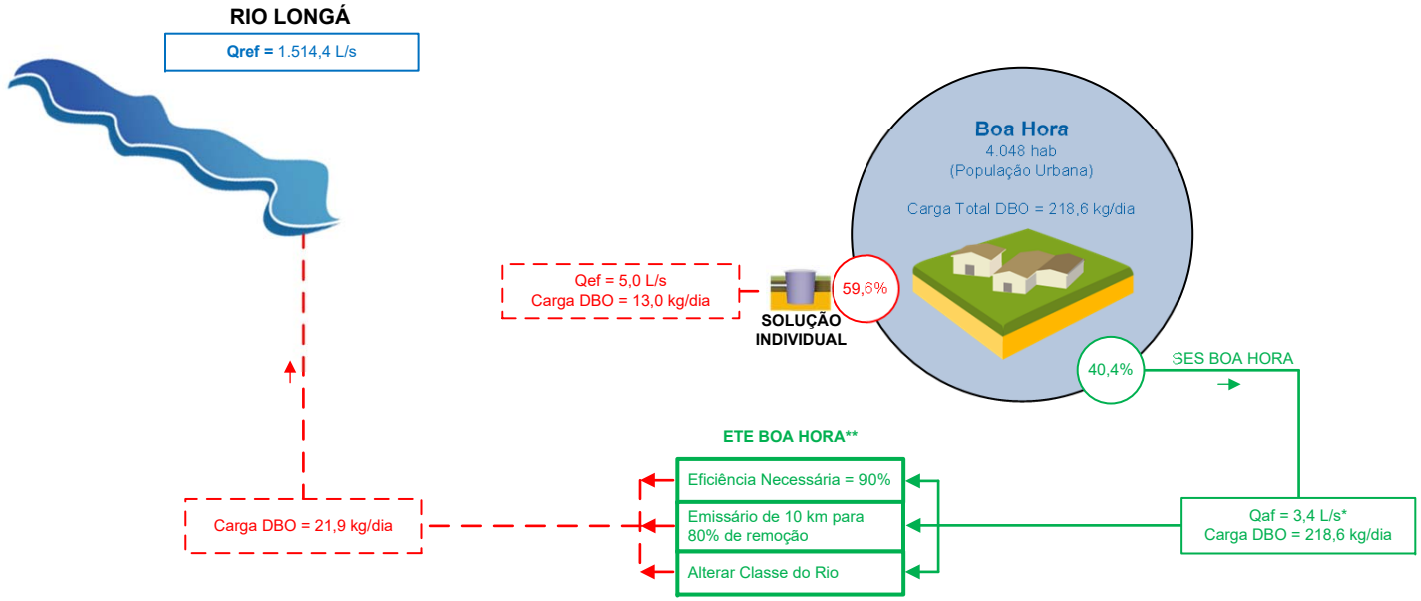

* Valor Estimado
** Existência de Manancial à Jusante
(Necessidade de remoção de Nitrogênio)

POPULAÇÃO URBANA (hab)

- Bairro/Distrito/ Povoado
- De 50.000 a 250.000
- Até 5.000
- De 250.000 a 1.000.000
- De 5.000 a 50.000
- Mais de 1.000.000

SISTEMA DE ESGOTAMENTO SANITÁRIO

- Fossa Séptica
- Fossa-Filtro
- Físico-Químico
- MBBR
- Decantador Primário
- Reator Aeróbio
- Reator Anaeróbio / UASB
- Filtro Aeróbio
- Filtro Anaeróbio
- Filtro Aerado Submerso
- Valo de Oxidação
- Lagoas de Estabilização
- Terras Úmidas Fluxo Subsuperficial
- Desaguamento (filtro-prensa/ centrífuga)
- Decantador Secundário
- Leito de Secagem de Lodo
- ETEs de Pequeno Porte
- Estação de Bombeamento de Esgoto
- Corpo Receptor (Lago)
- Corpo Receptor (Rio)
- Córrego
- Emissário Submarino
- Esgoto Remanescente
- Sistema Existente
- Sistema Planejado
- ETE / Sistema Desativado

NOTAS

Obs.: Tratamento preliminar já considerado nas ETE´s
Qaf = vazão afluente
Qef = vazão efluente
Qproj = vazão de projeto
Qeb = vazão de esgoto bruto
Qref = vazão de referência
Efad = eficiência adotada (projeto, operação ou literatura)
ETE = estação de tratamento de esgoto
DBO = demanda bioquímica de oxigênio
População urbana: fonte SNIS 2013
Sol. individual: remoção adotada = 60%
(%) = parcela do esgoto total produzido

SITUAÇÃO

SISTEMA BOA HORA

Município: Boa Hora
Estado: Piauí
Operador: Prefeitura Municipal
Data: Julho/2016

cobrape