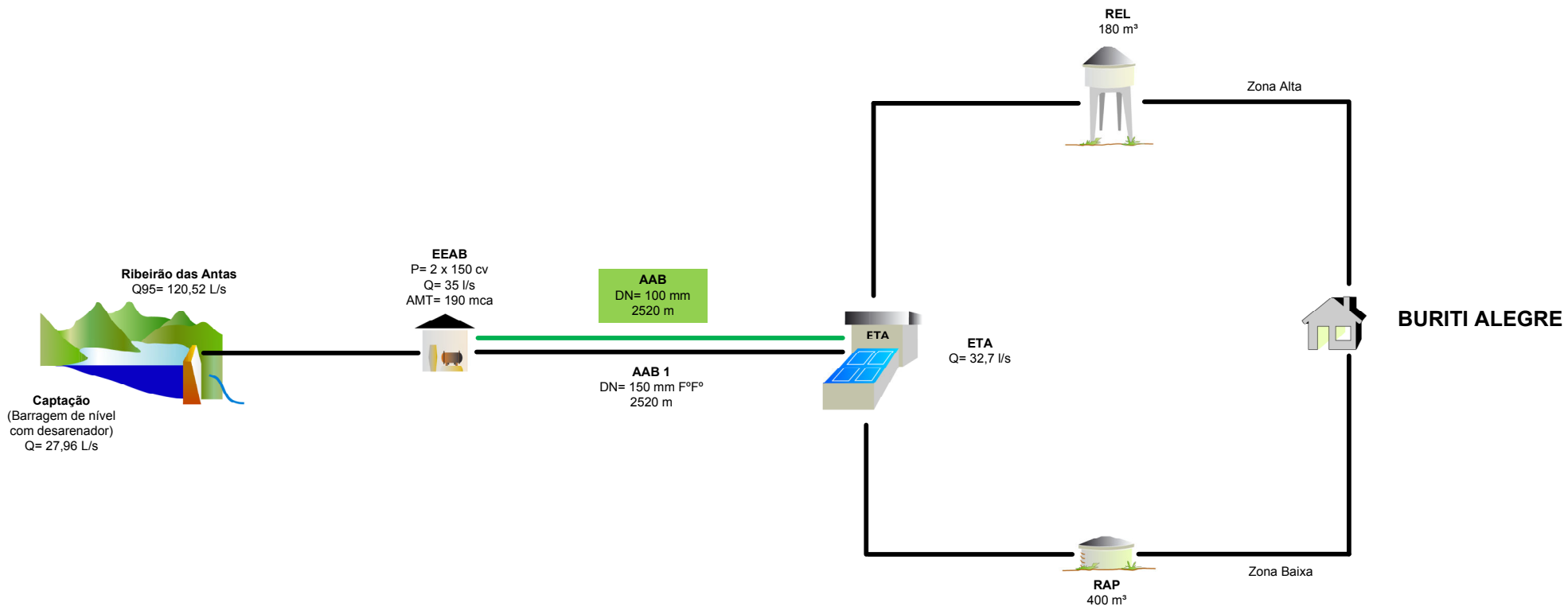

POPULAÇÃO URBANA (hab)	SISTEMA PRODUTOR		TIPOS DE CAPTAÇÃO	SITUAÇÃO
Bairro/Distrito/Povoado; De 50.000 a 250.000; Até 5.000; De 250.000 a 1.000.000; De 5.000 a 50.000; Mais de 1.000.000	Adutora; Estação Elevatória; Estação de Tratamento de Água; Dessalinizador; Tratamento; Filtros; Reservatório Apoiado; Reservatório Elevado; Existente; Projetado Atlas; Em Obras		Captação Fio d'Água/ Tomada Direta; Bateria de n poços; Barragem/ Açude; Chafariz; Poço; Carro-pipa	GOIÁS; BURITI ALEGRE

SISTEMA PROPOSTO DE BURITI ALEGRE			Nº 0000
Município: Buriti Alegre	Estado: GO	Data: NOV/2010	Código
Consórcio ENGECORPS cobrape			Fonte Saneago